NOVEDAD

V-ECO100

VENTILADOR CON RECUPERADOR DE CALOR DOBLE FLUJO

EL PROBLEMA

La condensación en las paredes se forman por las siguientes causas

- Ventilación de aire insuficiente
- Aislamiento insuficiente tanto en la pared como en el muro
- Excesiva humedad en el ambiente

LA SOLUCION

V-ECO 100 garantiza con una elevada eficiencia energética una constante y saludable ventilación del aire, eliminando la formación de humedades de condensaciones, moho y malos olores V- ECO 100 gracias a la elevada porcentualidad de recuperación del calor (78 %) y su bajo consumo energético (solo 3 w) hace ahorrar y es ecocompatible.

FUNCIONAMIENTO

V- ECO 100 es un ventilador con recuperación de calor a doble fluido simultaneo idóneo para aplicaciones domesticas mono – ambiente
V- ECO 100 permite ventilar el aire en zonas sin perder calor manteniendo de esta forma un confort térmico en el interior de la habitación

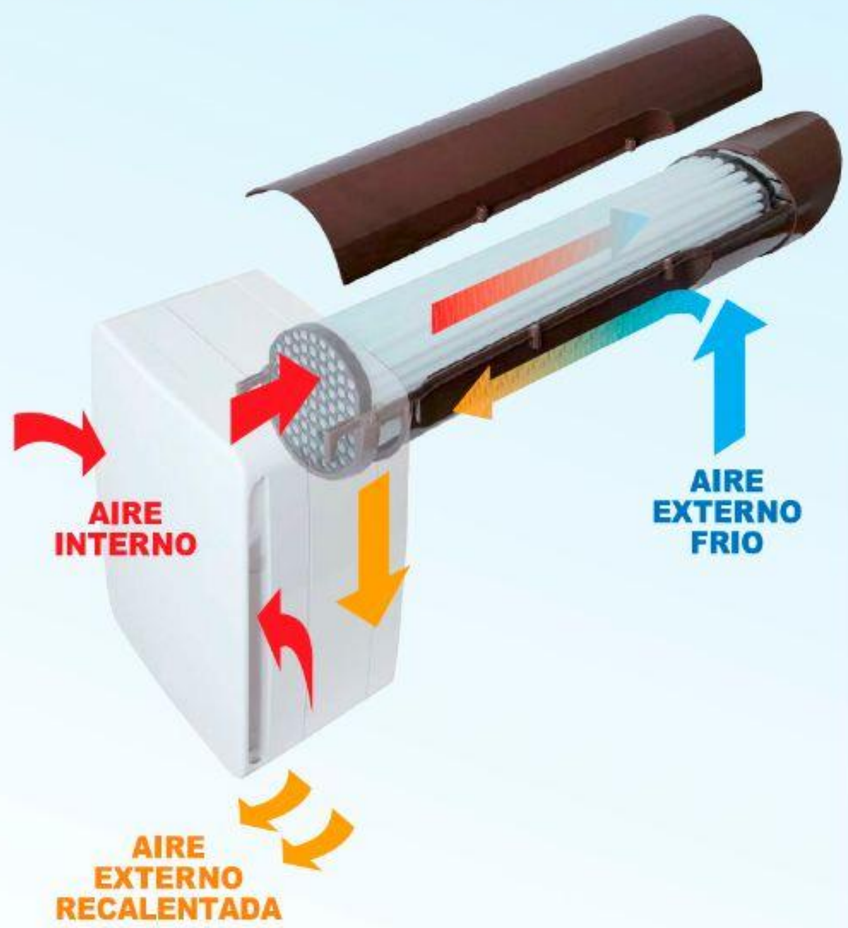

AIRE EXTERNO RECALENTADA

Aire interno expulsa el aire limpio que proviene del exterior , se recalienta en la turbina de salida . La tubería será inserida en el interior de un agujero en la pared diámetro 100 mm V-ECO puede ser instalado en todas las paredes utilizando un agujero ya existente sin trabajo ninguno o podemos acoplarlo al muro o embocadura.

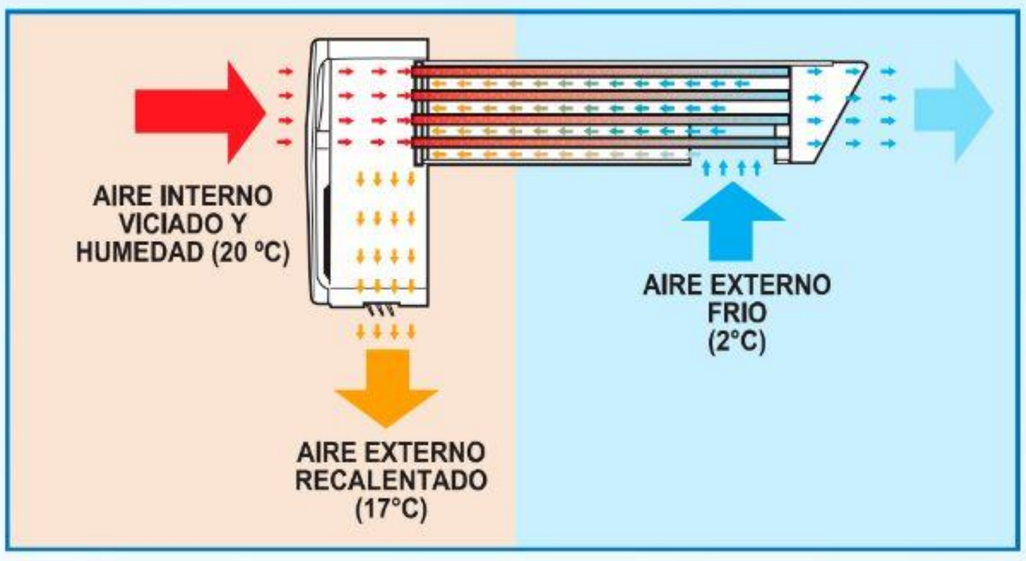

INSTALACION

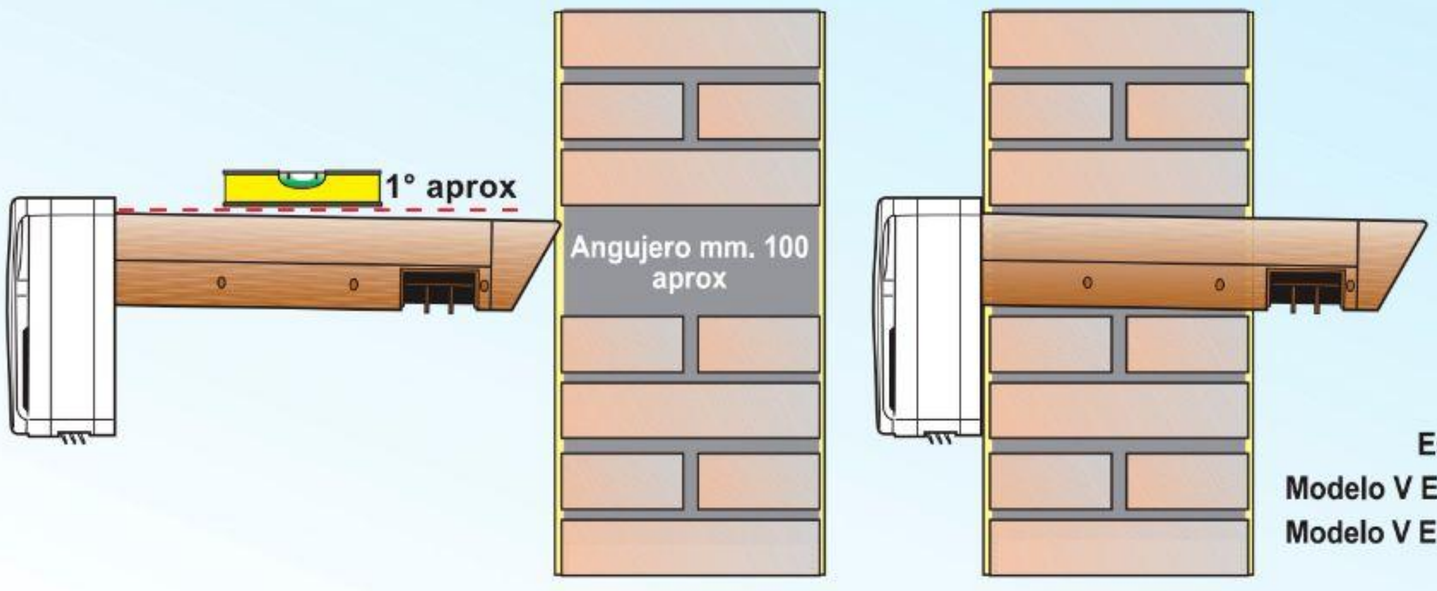

Espesor máximo del muro

Modelo V ECO 100 P / V-ECO 100 H	320 mm
Modelo V ECO 100 PL / V ECO 100 HL	460 mm

DIMENSIONES en mm.

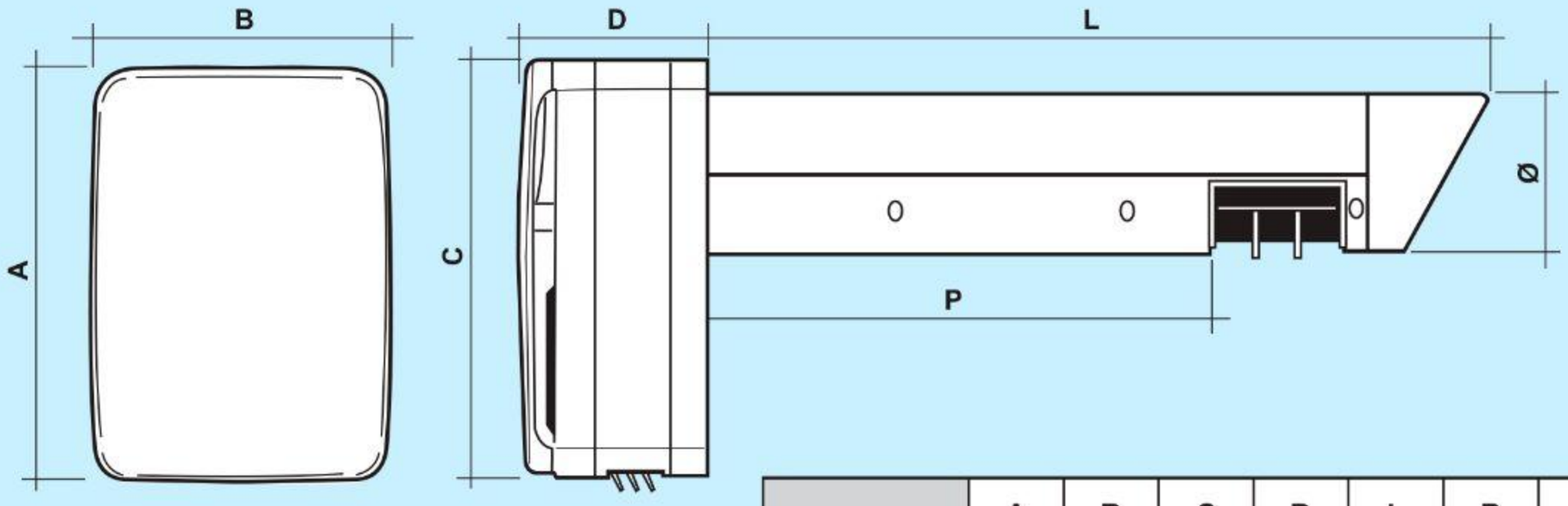

	A	B	C	D	L	P	Ø
V-ECO100P V-ECO100H	266	190	262	117	496	321	99
V-ECO100PL V-ECO100HL	266	190	262	117	636	461	99

CARACTERISTICAS

		PRESTACIONES DE EXTRACCION			POTENCIA			RUMOR a 3 m			CANTIDAD confección	P.V.P €
		Velocidad baja	Velocidad alta	Velocidad de apoyo	Velocidad baja	Velocidad alta	Velocidad de apoyo	Velocidad baja	Velocidad alta	Velocidad de apoyo		
V-ECO100P	Con cuerda tirador para pared esp. max mm. 320	22 m3/h	32 m3/h	54 m3/h	3,2 Watt	5,7 Watt	26,6 Watt	20 dBA	22 dBA	36 dBA	1	425,00
V-ECO100H	Con sensor de humedad, timer y cuerda tirador para pared esp. max mm. 320											600,00
V-ECO100PL	Con cuerda tirador para pared esp. max mm. 460											470,00
V-ECO100HL	Con sensor de humedad, timer y cuerda tirador para pared esp. max mm. 460											645,00

CE

Aislamento CLASSE II

IPX4

CONTRIBUYE AL LOGRO DE LA CLASE ENERGETICA

AIR CONTROL
MOD. PATENTADO

REJILLA DE VENTILACION CON VALVULA TERMOESTATICO

Es un aparato de ventilación que regla automáticamente el flujo de aire en función de las variaciones de la temperatura ambiental externa.

DISPONIBLE EN DOS MODELOS

Clima Templato

Clima Frio

CON DOS DISENO DE REJILLAS DIFERENTES

REJILLA REDONDA

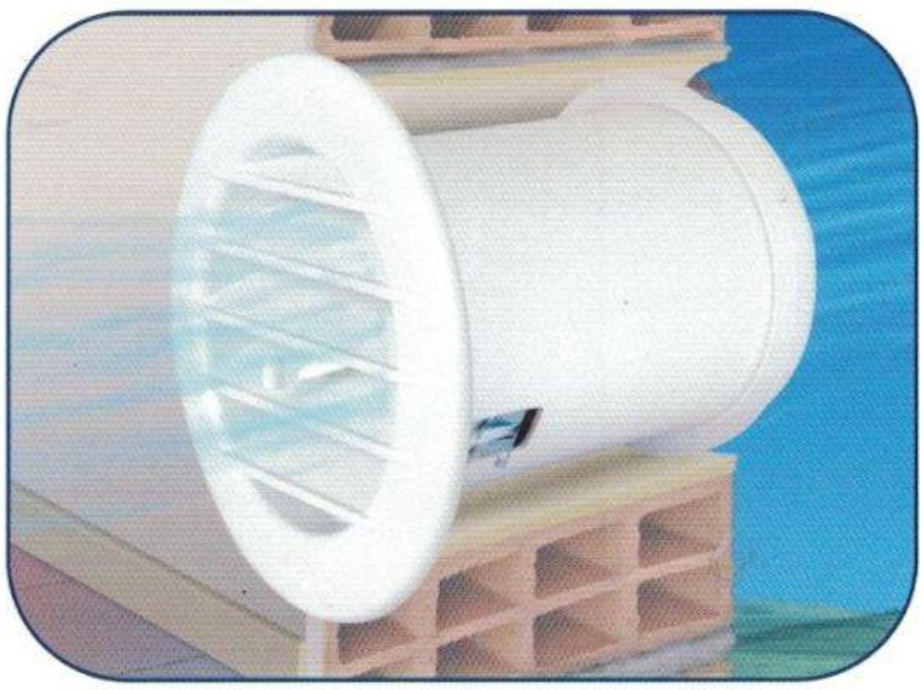

REJILLA CUADRADA

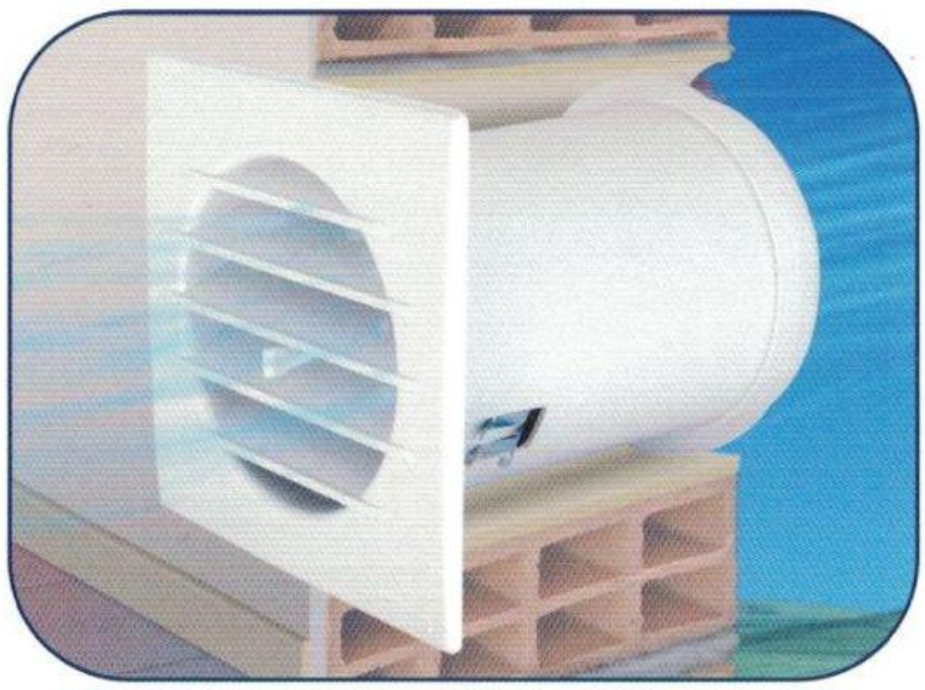

APLICACIONES

AIRCONTROL es idóneo para todas las aplicaciones en que es necesario crear ventilación (eliminar mohos, malos olores, condensación, etc...) garantizando confort y bienestar dentro de las viviendas.

La tecnología innovadora de AIRCONTROL garantiza el funcionamiento sin empleo de pilas y conexiones eléctricas, contribuyendo al ahorro energético.

3 MODALIDAD DE FUNCIONAMIENTO

AIRCONTROL funciona en modalidad automática en las temperaturas desde +5°C hasta +20°C (modelo clima templato) y desde -5°C hasta +10°C (modelo clima frio) menor será la temperatura exterior y menor serà el flujo de aire en entrada hasta el cierre total. Mayor serà la temperatura exterior y mayor será el flujo de aire en entrada hasta la máxima apertura. AIRCONTROL está dotado de dos modalidad manuales que permite de abrir o serrar el flujo de aire.

MODALIDAD AUTOMATICA

El recambio de aire ocure automáticamente en función de la temperatura externa

MODALIDAD MANUAL ABIERTA

Paso de aire siempre abierto independientemente de la temperatura exterior

MODALIDAD MANUAL CERRADA

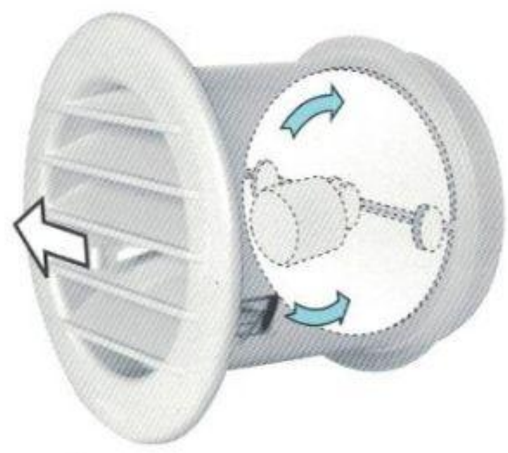

Paso de aire siempre cerrato independientemente de la temperatura exterior

FICHA TECNICA

AIRCONTROL se puede poner al interior y al exterior de los edificios en los agujeros ø100 y ø110 gracias a la junta flexible ya montada.

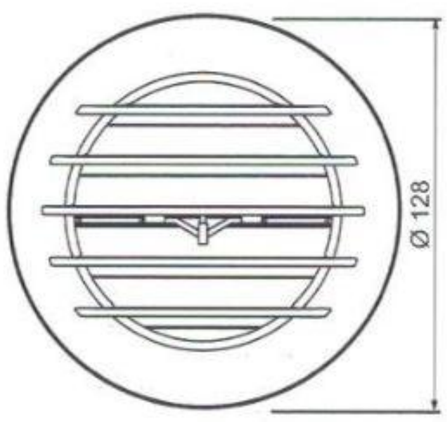

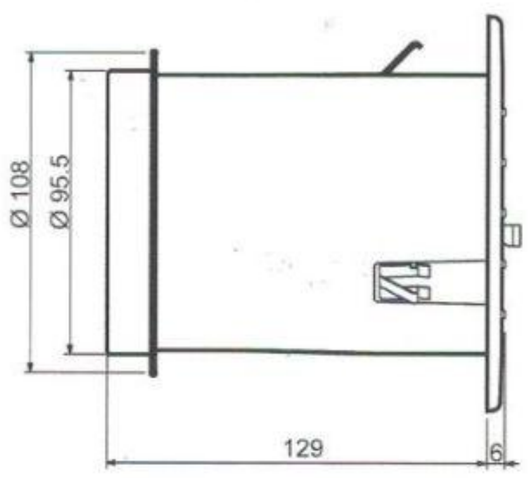

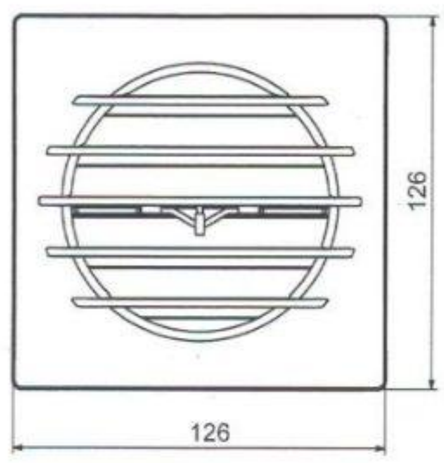

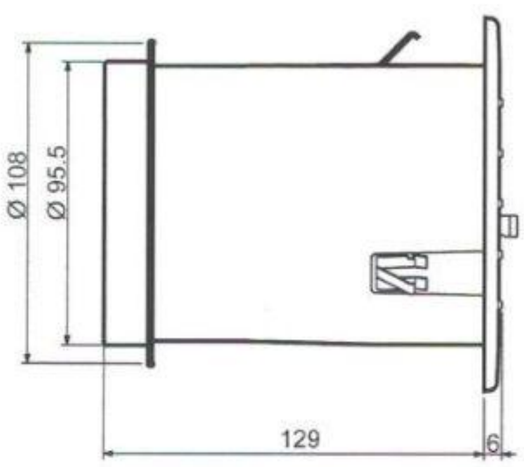

TARIFA

CODIGO	MODELO	REJILLA	
ACT10CB-Y	PARA CLIMA TEMPLATO	REDONDA	2
ACQ10CB-Y	PARA CLIMA TEMPLATO	CUADRADA	2
ACT10FB-Y	PARA CLIMA FRIO	REDONDA	2
ACQ10FB-Y	PARA CLIMA FRIO	CUADRADA	2